**INSTRUKTIONSBOK**

# DUPLEX

## GOLD - ST

- Traktormonterad slåtterbalk med dubbla knivar

| | |
|---|---|
| Kod | 90103050 |
| Utgåva | 01.2015 |

MADE IN ITALY

**INSTRUKTIONSBOK**

# DUPLEX

GOLD - ST

• Traktormonterad slåtterbalk med dubbla knivar

| | |
|---|---|
| Kod | 90103050 |
| Utgåva | 01.2015 |

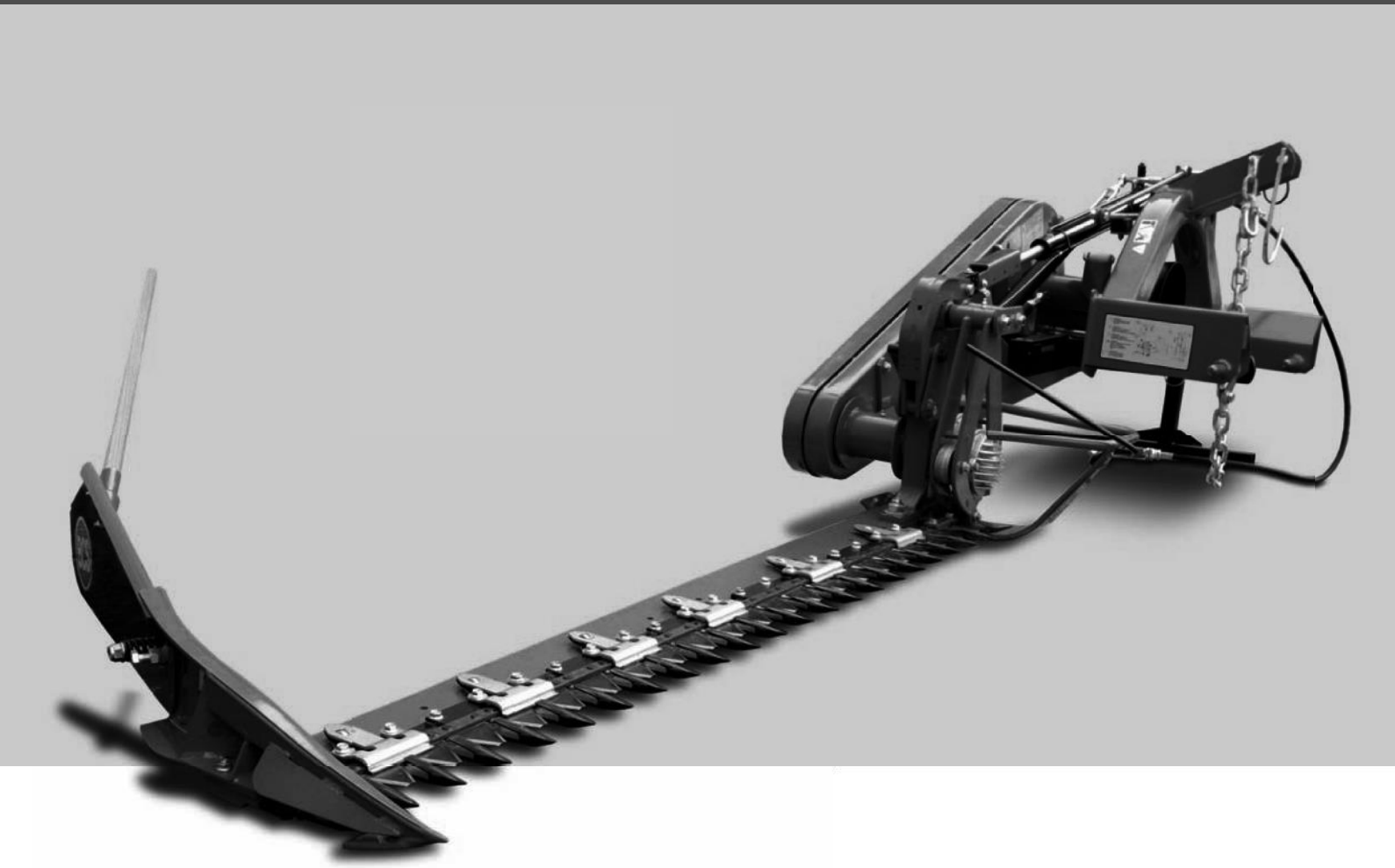

MADE IN ITALY

BCS

# NOTERINGAR

**Maskinerna som beskrivs i denna handbok är byggda enligt Europeiska maskindirektivet och dess ändringar.**

## INLEDNING

BCS gratulerar dig till att ha köpt en maskin ur vårt program. Vi garanterar dig det stöd och samarbete som alltid har varit en av fördelarna med våra produkter. Om du använder den på det sätt som beskrivs i instruktionsbokens instruktioner kommer din maskin att hålla i många år och vara till ovärderlig nytta för dig. Vi rekommenderar därför att du läser igenom handboken med omsorg och följer de råd som ges.

## ANVÄNDNING FÖR DUPLEX GOLD OCH DUPLEX ST

Duplex Gold har en tanddelning av 76 mm och är därför speciellt lämpad för gräsytor utan stenar. Om stenar förkommer föreslår vi att Duplex Gold ST med en tanddelning av 50 mm används.

## INNEHÅLLSFÖRTECKNING


| | | |
|---|---|---|
| INLEDNING / ANVÄNDNING | Sidan | I |
| INNEHÅLLSFÖRTECKNING | ” | II |
| DUPLEX GOLD FÖRBEREDELSER | ” | 1 |
| DEKALER MED SÄKERHETSINSTRUKTIONER | ” | 2 |
| VIKTIGA ANVISNINGAR OM SÄKERHET | ” | 3 |
| TEKNISKA EGENSKAPER | ” | 4 |
| ANSLUTNING TILL TRAKTORN | ” | 6 |
| ARBETSHASTIGHET | ” | 10 |
| LYFTNING AV SLÅTTERBALK | ” | 12 |
| DEMONTERA FRÅN TRAKTORN | ” | 12 |
| INSTÄLLNING AV KLIPPHÖJD | ” | 14 |
| LYFTCYLINDER | Sidan | 16 |
| BYTE AV KNIV | “ | 18 |
| BYTE AV TÄNDER | “ | 20 |
| BYTE AV KOMPLETT KNIVHÅLLARE | “ | 20 |
| JUSTERING AV KNIVHÅLLARE | “ | 22 |
| YTTERSKO | “ | 22 |
| STRÄNGLÄGGARE | “ | 22 |
| SMÖRJNING | “ | 24 |
| GARANTI | “ | 26 |
| RESERVDELAR | “ | 27 |

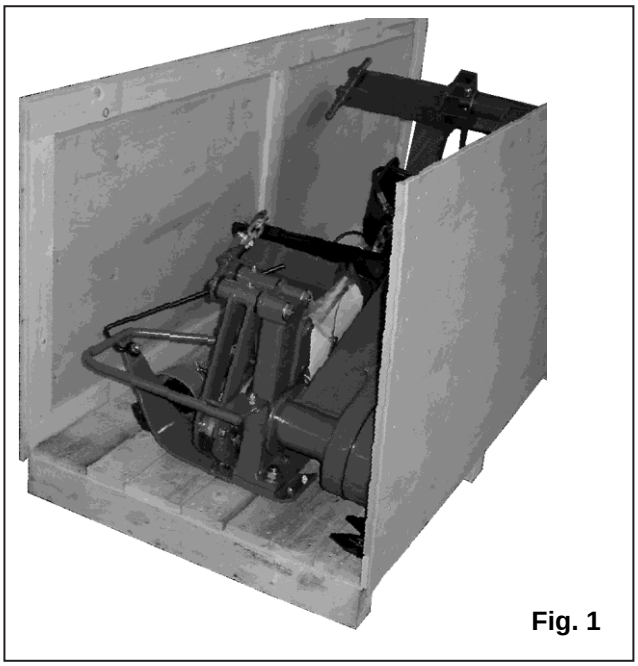

Fig. 1

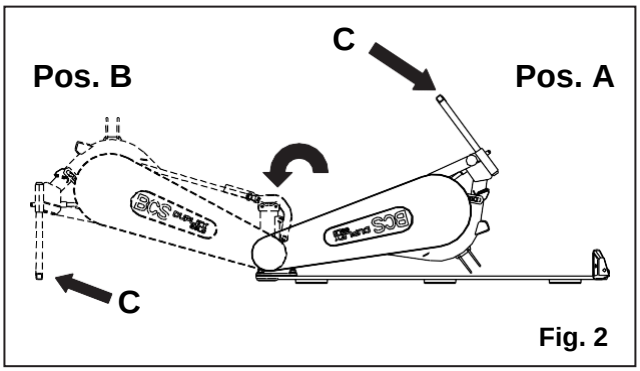


Fig. 2

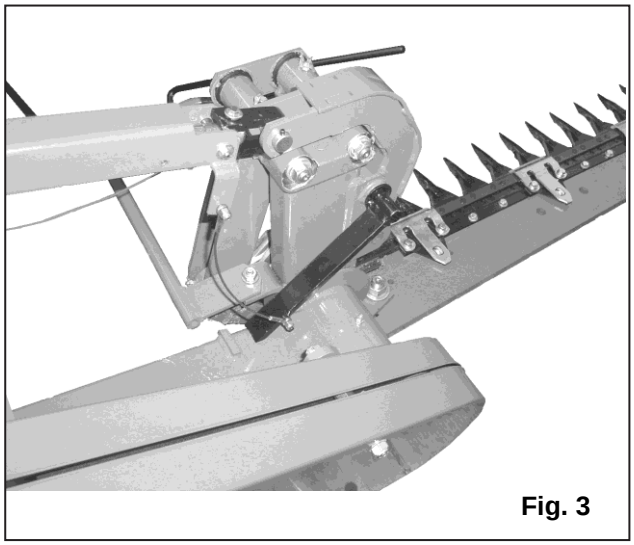

Fig. 3

## FÖRBEREDA DUPLEX GOLD

Duplex Gold levereras fullständigt hopmonterad med undantag för stödbenet och strängläggaren.

Maskinen förbereds så här:

- använd säkra arbetshandskar;
- öppna transportlådan (Fig.1);
- placera maskinen i position A (Fig. 2), och montera stödbenet **C**, tappen och låssprinten;
- vrid ramenheten till position **B** (Fig. 2) så att stödbenet **C** vilar mot marken;
- montera stopparmen **D** (Fig. 3) och spännstiftet.

## DEKALER MED SÄKERHETSINSTRUKTIONER

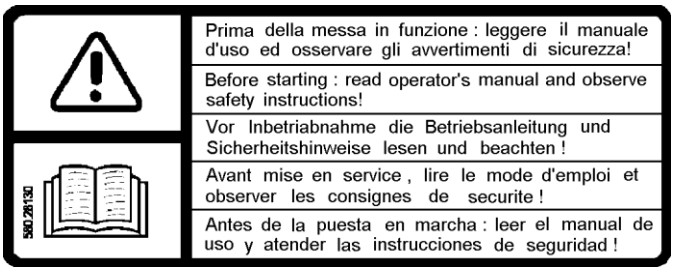


- Uppmaning att läsa instruktionsboken

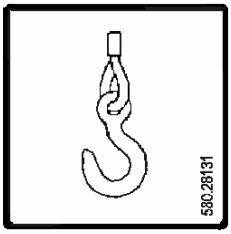


- Lyftpunkt

- Fara: knivar

## VIKTIG SÄKERHETSINFORMATION

**1.** Använd alltid lämplig skyddsklädsel.
**2.** Maskinen ska endast användas, förberedas och underhållas av kvalificerad personal.
**3.** Gör inga ingrepp när maskinen är igång.
**4.** Se till att inga personer befinner sig i närheten av maskinen när den är i drift.
**5.** Kontrollera att alla skydd är korrekt monterade.
**6.** Kontrollera att alla skruvar och muttrar är åtdragna.
**7.** Innan du startar traktorn, se till att kraftuttaget och kuggväxeln inte är inkopplade.
**8.** Under transport ska du se till att slåtterbalken är säkert fastsatt i fästet **A** och att säkerhetsskyddet **B** är säkert fastsatt (bild 2 sidan 5).

## TEKNISKA EGENSKAPER

**Slåtterbalk med dubbla motgående rörelser.**
**Klippbredd:** 1,68 - 1,82 - 2,12 m (22 - 24 - 28 s)
**Vikt:** kg 236 **Kraftuttag:** 540 varv/min
**Kollisionsskydd.** **Balkens klippvinkel:** 55° nedåt och 90° uppåt i driftläget (Fig. 1 sidan 5).
**Arbetshastighet:** upp till 15 km/h.
**Min. erforderlig effekt:** 15 kW / 20 hk.
**Kniv:** knivens tjocklek 2,5 mm.
**Fingrar (spetsar):** delning 76 mm typ GOLD vid klippning av gräsytor utan stenar; delning 50 mm GOLD ST vid klippning av gräsytor där stenar förekommer.
**Knivtillhållare:** fjädrande knivtillhållarskena med **snabblossning för utdragning av kniv.**

**STANDARDUTRUSTNING:**

- Kraftöverföringsaxel
- Extra medar
- Verktygssats
- Säkerhetsskydd for slåtterbalk (för transportkörning)
- Komplett reservkniv
- Instruktionsbok.

**IDENTIFIERING**
Serienumret är instansat på slåtterbalkens ram och finns inskrivet på typskylten (bild 3 - sidan 5).
Fyll i maskinens serienummer på sidan 29.

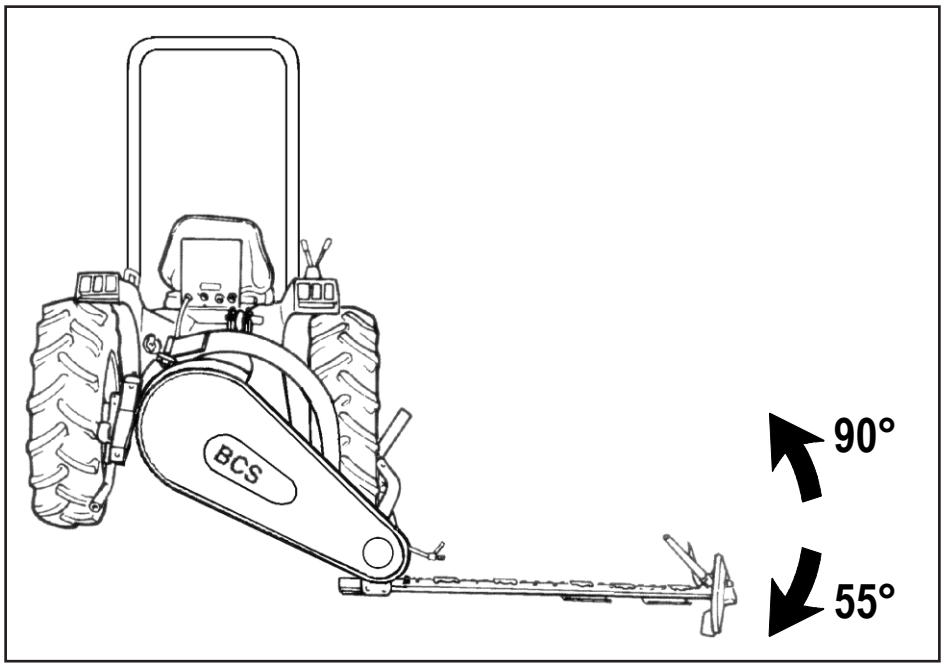


1

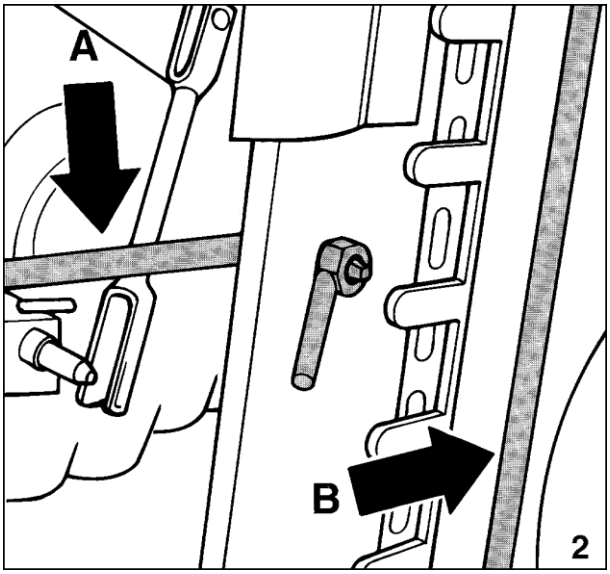


2

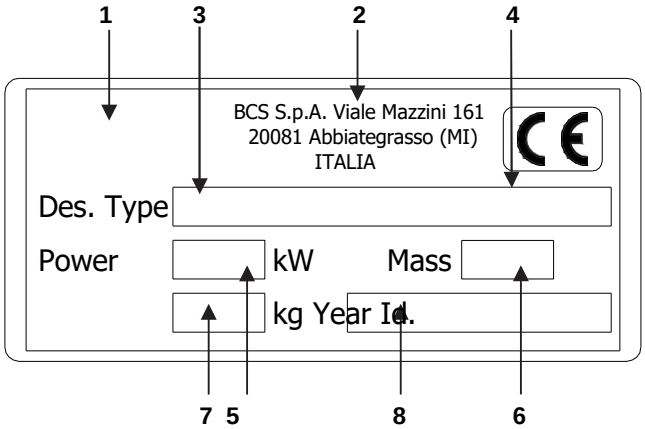


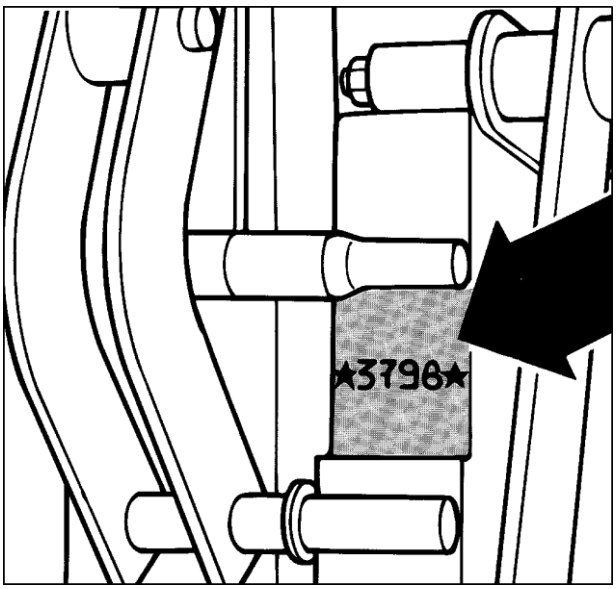


**Teckenförklaring:**

1. Varumärke
2. Tillverkare
3. Modell
4. Motor
5. Motoreffekt
6. Vikt
7. Identifieringsnummer för tillverkningsår
8. Serienummer

3

## ANSLUTNING TILL TRAKTORN

- **Se till** att dragarmarnas bultar **A** är rena och smorda.
- **Skjut in** bultarna i dragarmarna **B** och montera låssprintarna **C** (bild 1 sidan 7).

**VIKTIGT**
Beroende på traktorns spårvidd ska antingen intåtvända eller utåtvända bultar användas så att **innerskon A alltid glider bakom traktorhjulet** (bild 2 sidan 7).

- **Anslut** kraftöverföringsaxeln och toppstången (bild 3 sidan 7).

Montera den borrade plattan **A** i toppstångsfästet.
Alternativt kan en lämplig krok användas till kättinglänken så att den kan fästas i ett hål i traktorns ram.

(forts.)

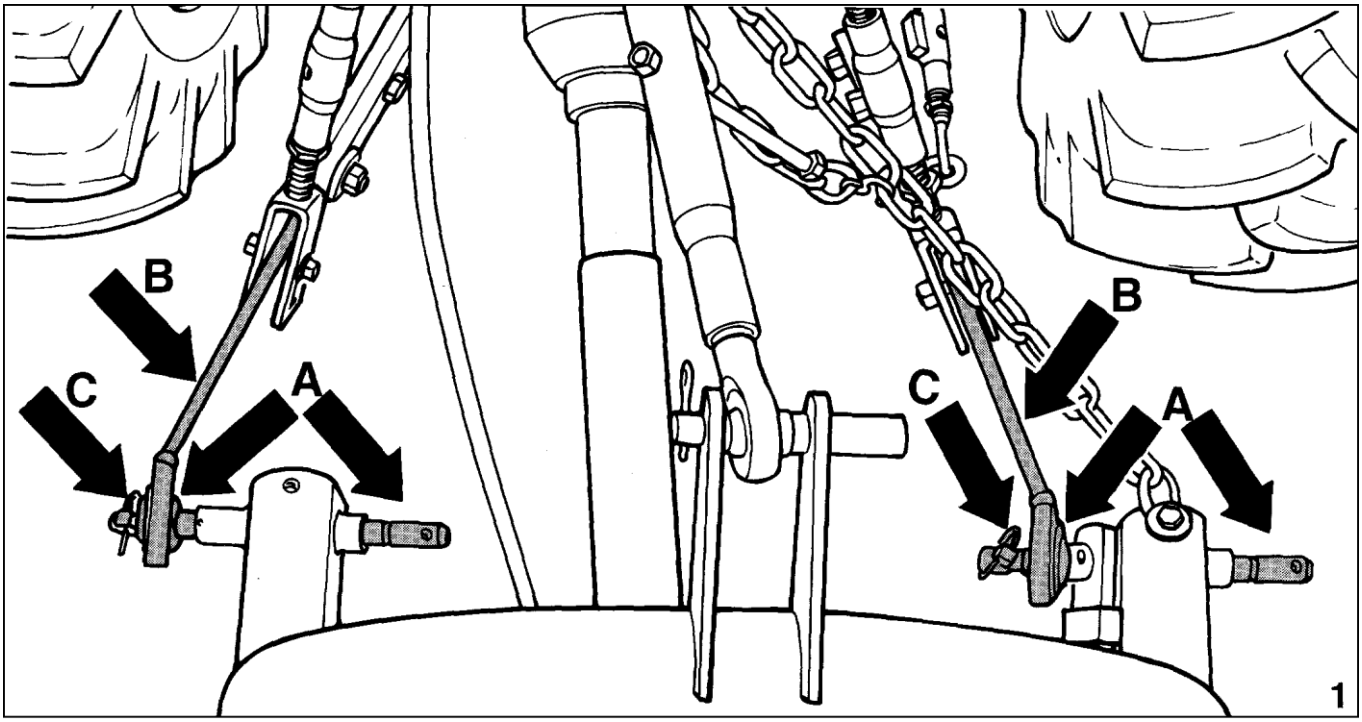
B
C
A
B
C
A
1

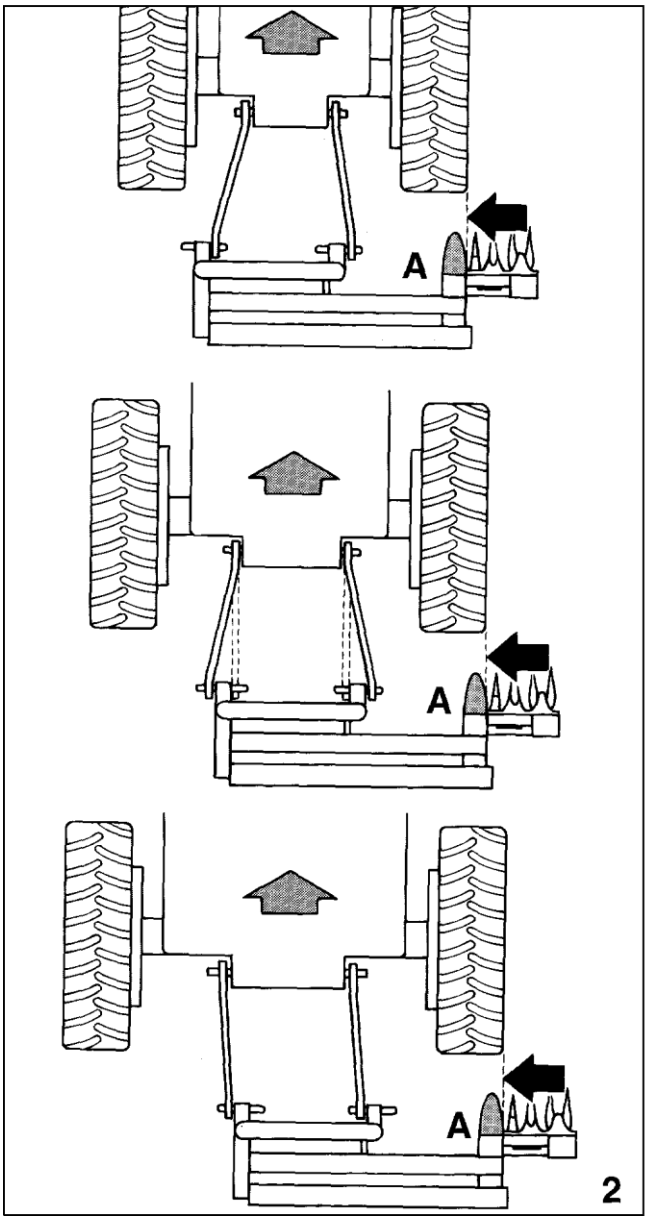
A
A
A
2

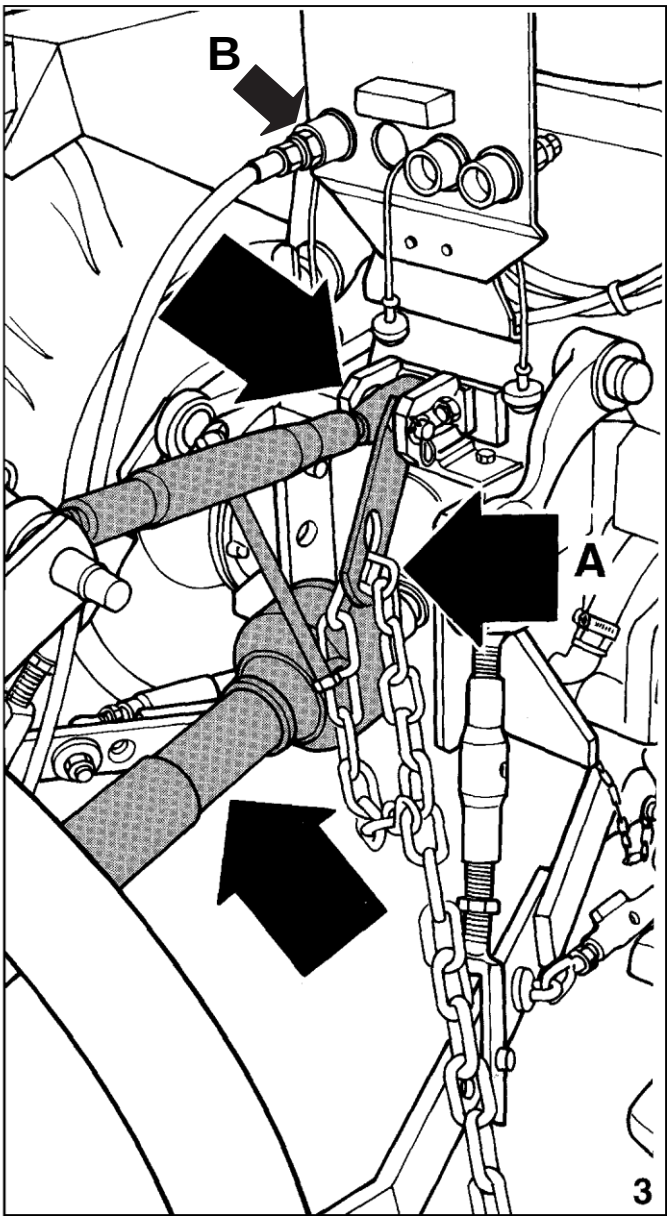
B
A
3

## ANSLUTNING TILL TRAKTORN

- Lyft upp enheten med maskinens lyftenhet och justera kättingen (**A** bild 3 sidan 7) så att stopparmen **C** (Fig. 3 sidan 9) står i det läge som visas här.

- Frigör den röda uppfällbara stoppanordningen **A** (Fig. 5 sidan 9) och lyft upp stödbenet **B** till arbetsläget (se Fig. 6, sidan 9).

- Har slåtterbalken hydraulisk lyft räcker det nu att ansluta hydraulslangen **B** till traktorns snabbkoppling (bild 3 sidan 7).

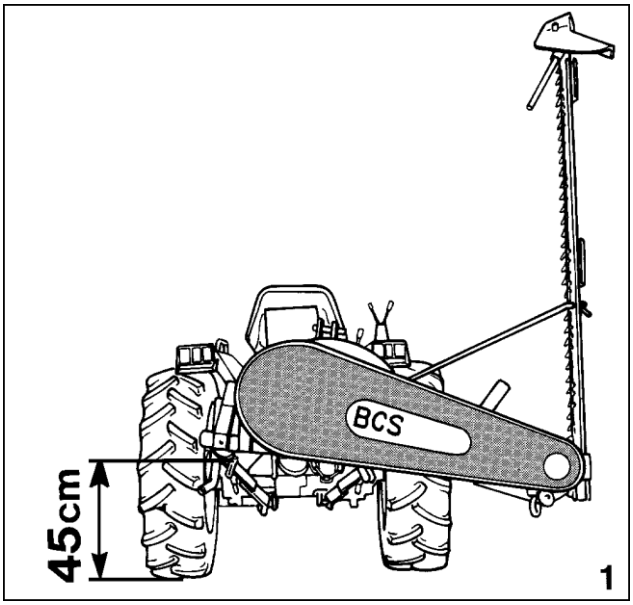
BCS
45cm
1

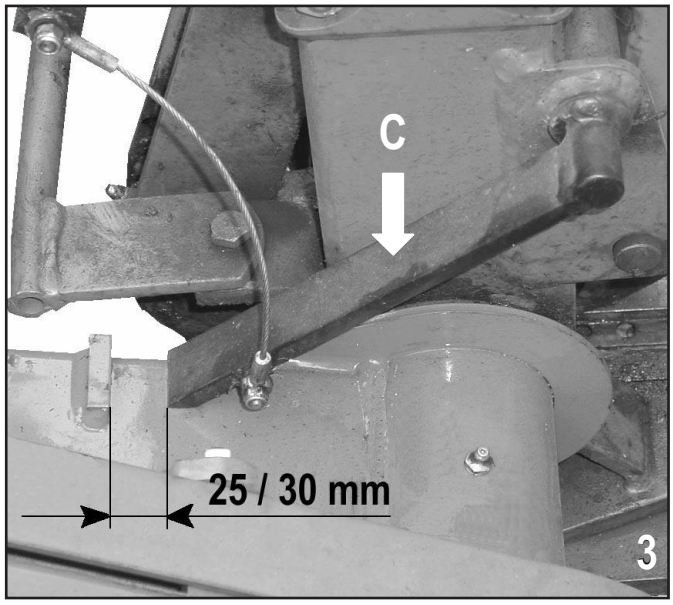
C
25 / 30 mm
3

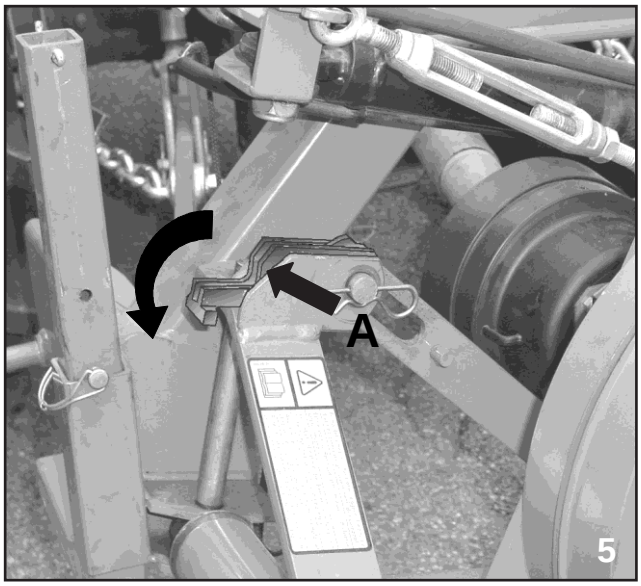
A
5

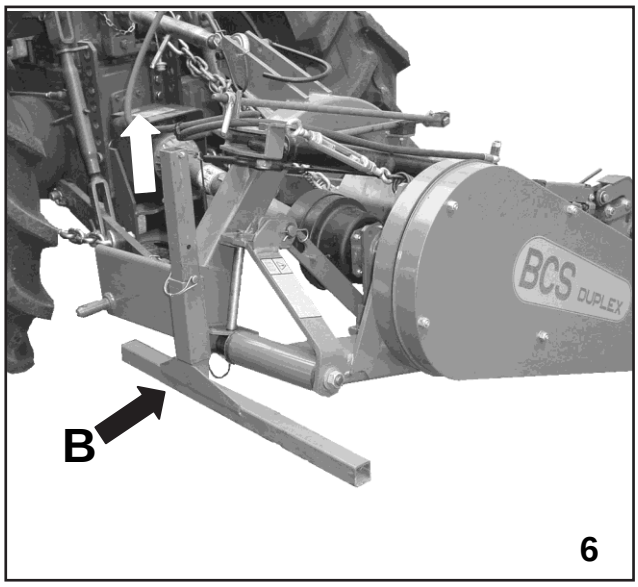
BCS DUPLEX
B
6

## ARBETSHASTIGHET

**VIKTIGT**
För att uppnå en bra klippkvalitet rekommenderar vi att **kraftuttaget arbetar med 540 varv/min.**

Beroende på markförhållandena, **bör klipphastigheten vara så hög som möjligt**, (mellan 10 och 15 km/h) **för att underlätta utkastet av gräset**.
För att undvika hopklumpning bör slåtterbalken placeras så nära det gräs som ska klippas som möjligt i synnerhet om gräset är hoptvinnat eller liggande.

**REMSPÄNNING** (bilderna 2 och 3 sidan 11)
Kontrollera då och då att fjäderns ände stämmer överens med den rödfärgade referenspunkten **A**.
Justera vid behov med muttern och låsmuttern **B**.

**KOLLISIONSSKYDD**
Skulle knivbalken slå emot ett fast föremål skyddas maskinen av kollisionsskydd som då utlöses och fäller tillbaka slåtterbalken.

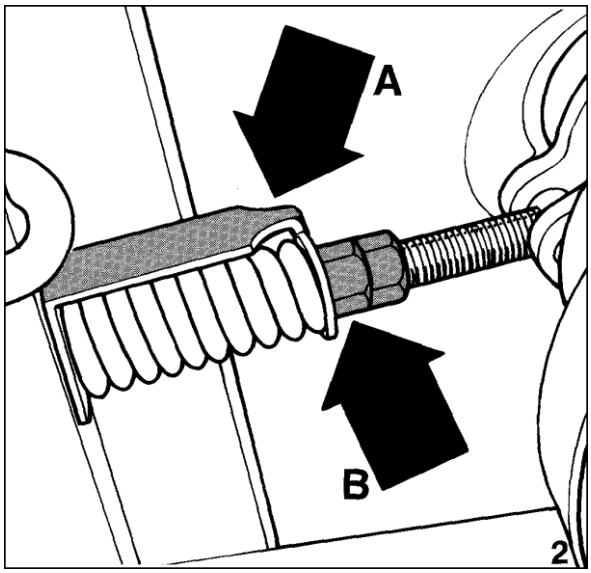


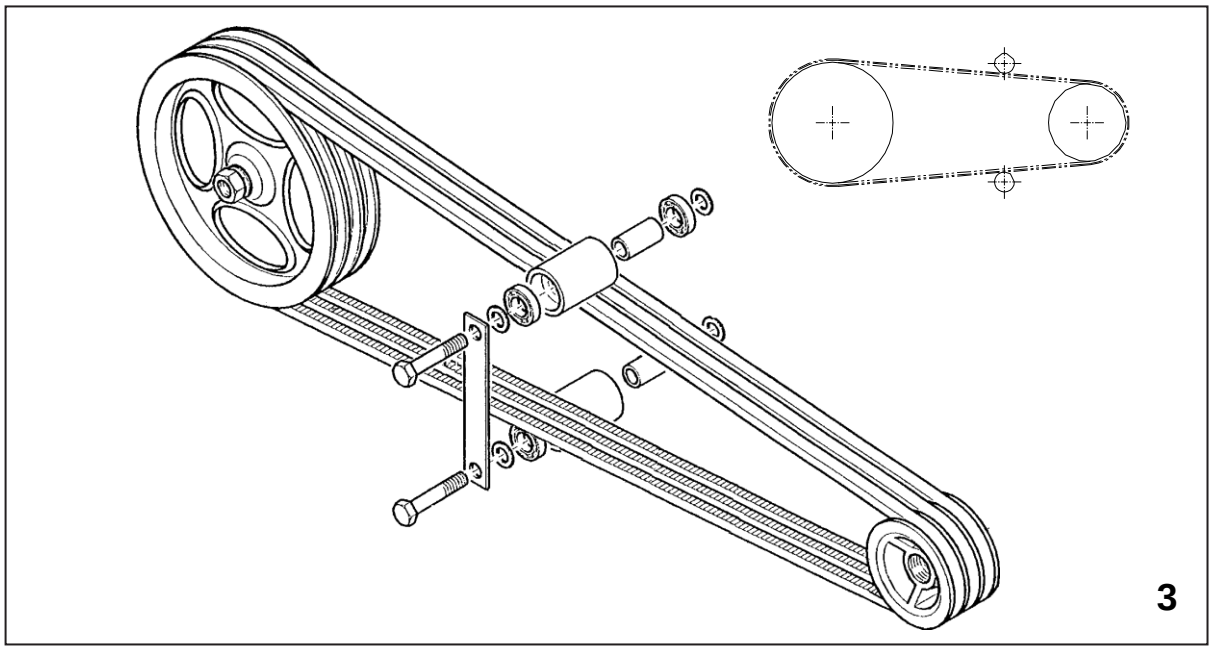


**MONTERING AV REMMAR**

## LYFTNING AV

**OBS!**

Under arbetet ska slaglängdsbegränsaren **A** vara nersänkt (Fig.1 sidan 13) medan du påverkar hydraulcylindern. Du kommer då att kunna lyfta slåtterbalken för manövrer på vändtegen.

**ANMÄRKNING:** Låsarmen **B** (Fig.1 sidan 13) medger att manöverstödet lyfts samtidigt utan att traktorns dragarmar behöver höjas. För att lyfta upp slåtterbalken helt (till transportäget), fälls slaglängdsbegränsaren (Fig. 2 sidan 13) upp manuellt, eller hos Duplex Gold med hjälp av linan från förarplatsen.

## DEMONTERA FRÅN TRAKTORN

**OBS!**

Avlasta hydraulcylindern när säkerhetsstången **A** är fastsatt (Fig. 2 sidan 5), och vrid den röda uppfällbara stoppanordningen **B** till viloläget (Fig. 3 sidan 13), sedan stödbenet **C** (Fig. 4 sidan 13), har sänkts ner. Sänk sedan ner maskinen till marken och slutför demonteringen från traktorn.

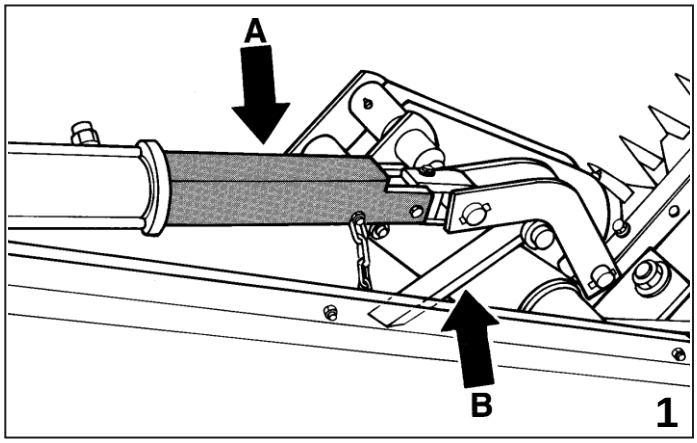
A
B
1

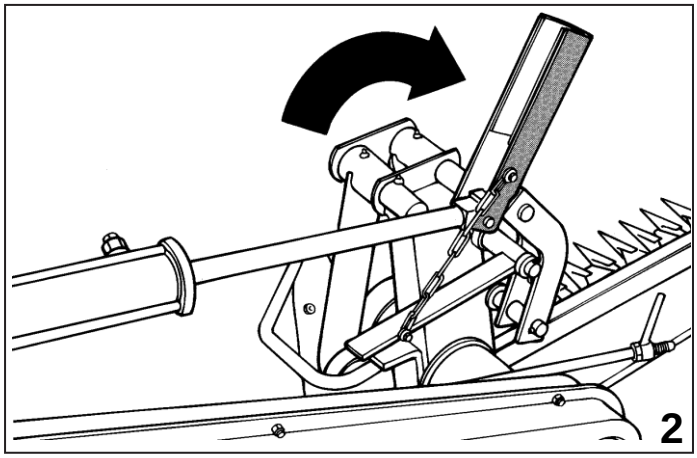
2

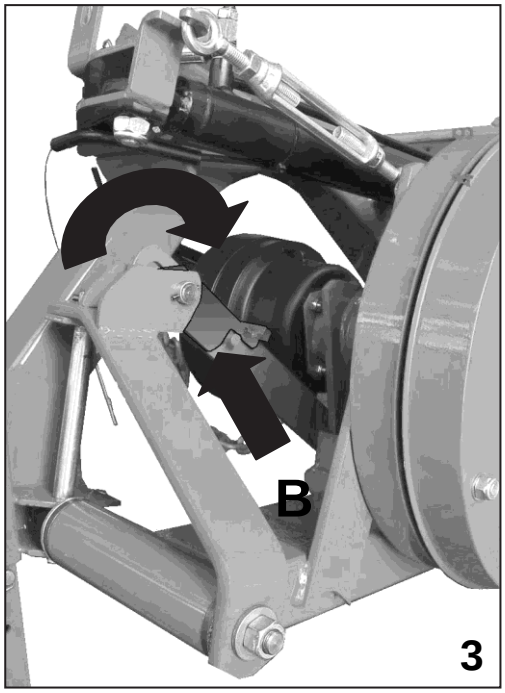
B
3

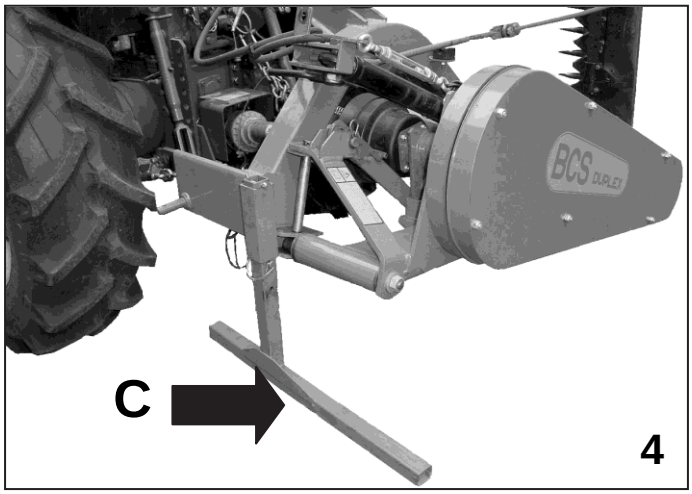
BCS DUPLEX
C
4

## INSTÄLLNING AV KLIPPHÖJD

Sänk ner slåtterbalken på en plan yta och justera toppstången (bild 1 sidan 15).

Om marken är ojämn eller stenig är det bättre att anpassa klippbredden för att undvika skador på tänder och knivar.

Vid behov kan två extra utkast monteras enligt Fig. 2 sidan 15.

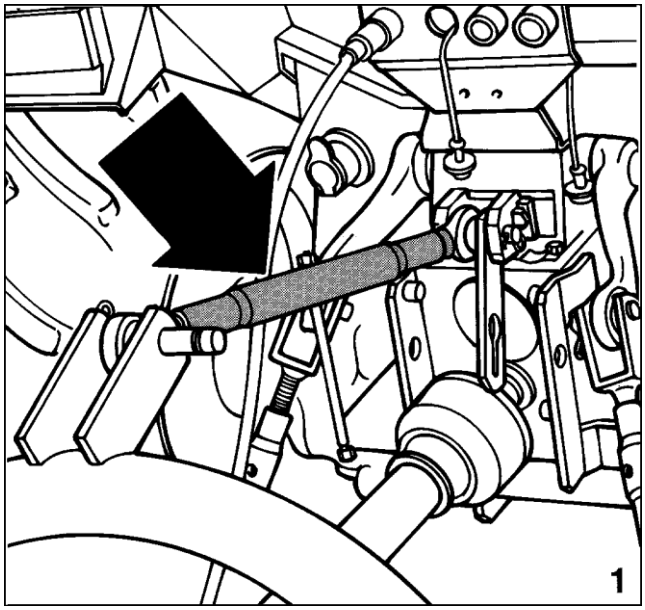
1

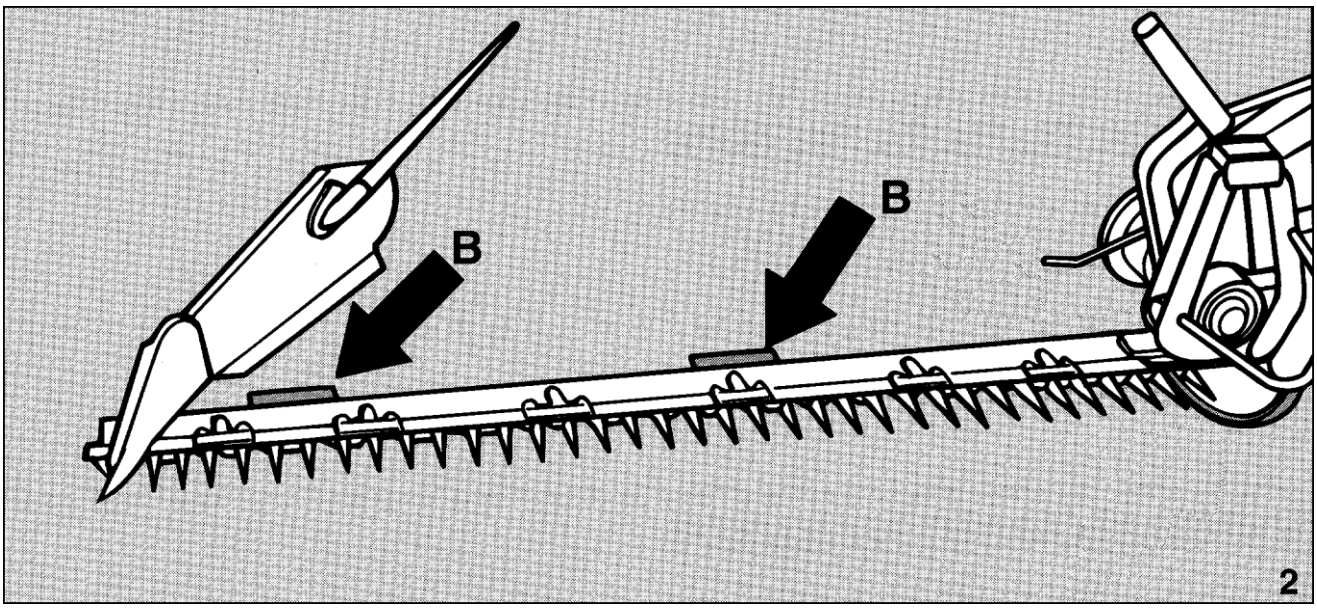
B
B
2

## LYFTCYLINDER

**VIKTIGT:** Kontrollera då och då traktorns manöverspak som reglerar nedsänkningen av slåtterbalken, som måste sänkas ner mjukt mot marken för att undvika hårda slag och åtföljande skador.
Justeringen av cylinderbromsens lilla ventil **A**, görs med en skruvmejsel medan låsmuttern **B** hålls fast (bild 1 sidan 17).

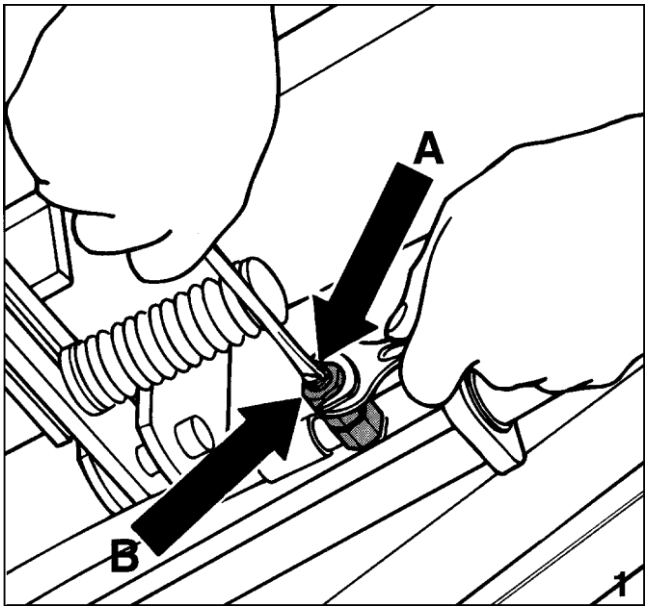
A
B
1

## KNIVBYTE

**VIKTIGT**

Innan balkskenan dras ut ska den köras utan belastning för att underlätta rengöringen, och:

- demontera de två skruvarna M8 (bild 1 sidan 19);
- lossa alla knivtillhållare med hjälp av specialverktyget **A** (Fig. 3 sidan 19) och ansätt det så att den utskjutande delen av slitsen vilar mot låsenheten **B**. Vrid sedan verktyget **A** tillsammans med enheten **B**, så att knivtillhållaren blockeras i upplyft läge (Fig. 4 sidan 19). Alternativt kan du använda en 13 mm blocknyckel (Fig. 5 sidan 19);
- dra ut balkskenan med ett lämpligt verktyg (Fig. 2 sidan 19).

**VIKTIGT**

Innan du monterar ihop på nytt ska alla glidytor rengöras omsorgsfullt. Tack vare den speciella lättringen kan slåtterbalken arbeta upp till 50 timmar innan fastklibbade växtdelar behöver avlägsnas. Behandla den sedan som en normal kniv. Dra åt knivens två fästskruvar med 27 Nm.

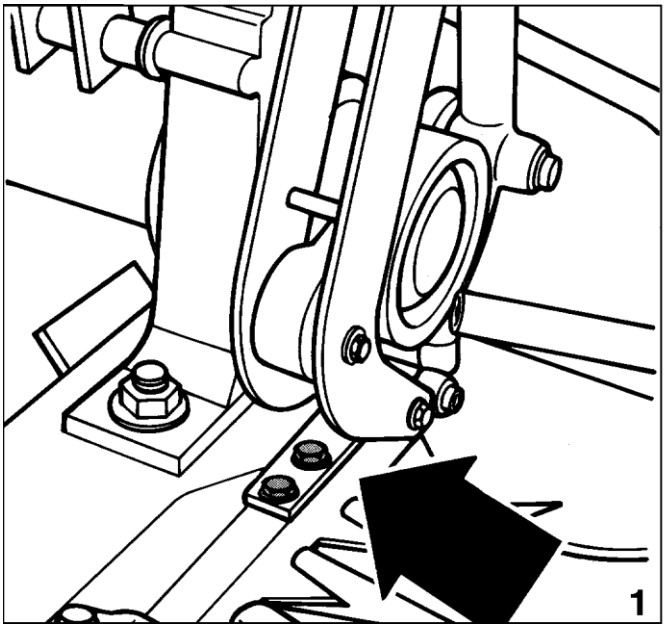
1

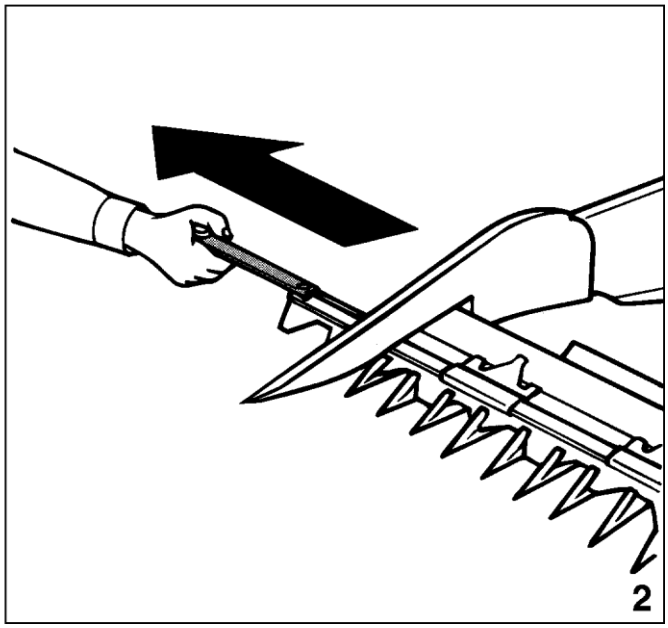
2

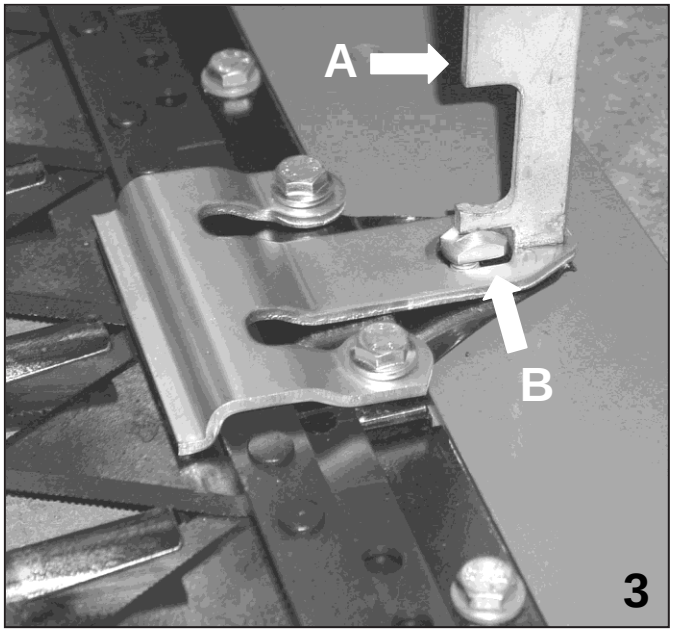
A
B
3

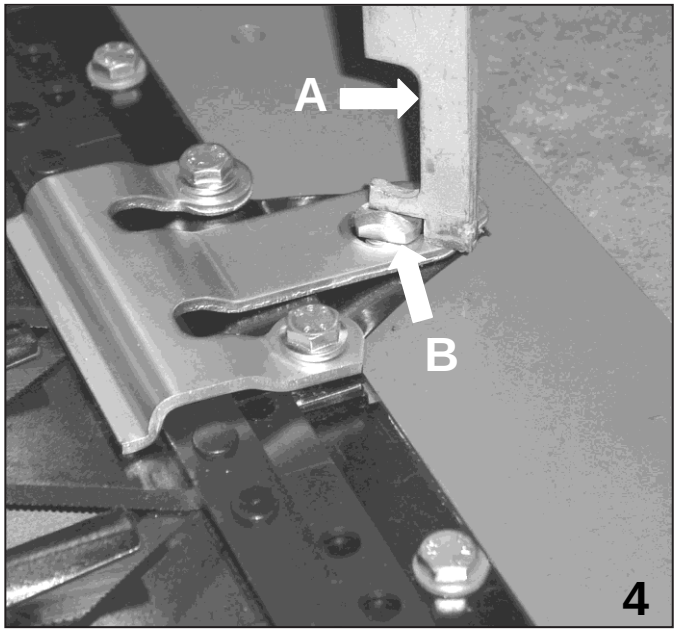
A
B
4

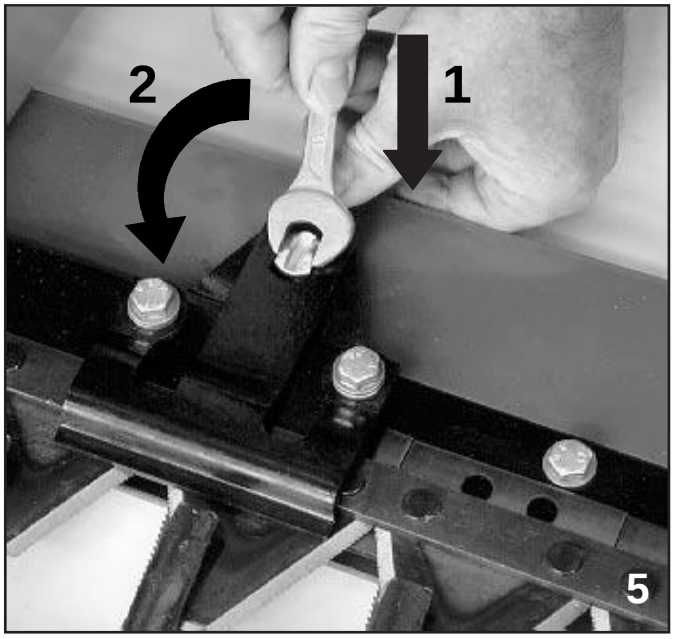
2
1
5

## KNIVBYTE

**VARNING**

Det finns två typer av tänder (fingrar): tänder med en delning av 76 mm för typ GOLD och tänder med en delning av 50 mm för typ GOLD ST (för gräsytor med stenar). Tänderna på sidan av höger sko har alltid 76 mm.

För att byta ut tänderna, lyfts slåtterbalken upp och låses fast (bild 1 sidan 21). Demontera de fingängade skruvarna **A** som fixerar tänderna

**ANMÄRKNING: Var 150:e arbetstimme eller en gång per år, ska slitplåten B (bild 1 sidan 21) bytas ut.**

## BYTE AV ALLA FINGRAR

Om alla fingrarna **A** måste bytas ut (bild 2 sidan 21), gör du så här:

- dra ut tappen **B** (bild 2 sidan 21) genom att skruva in skruven M10 (som utdragare);
- lossa de övre skruvarna som håller fast slitplåtarna (bild 3 sidan 21).

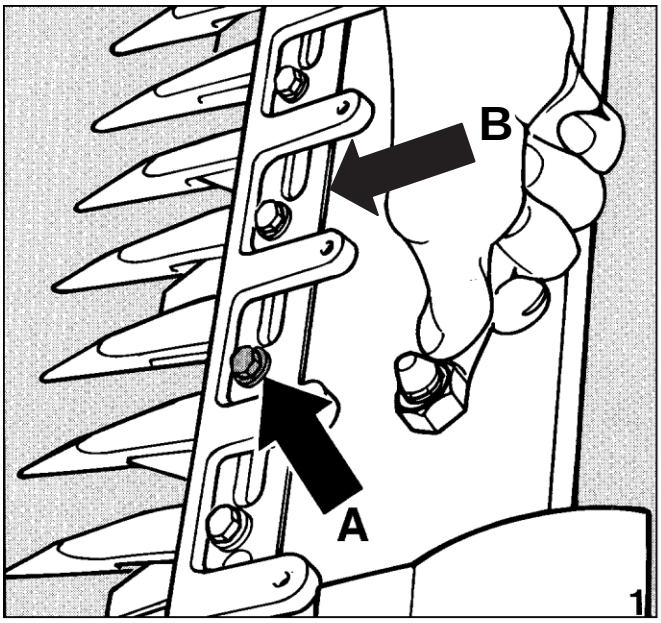
B
A
1

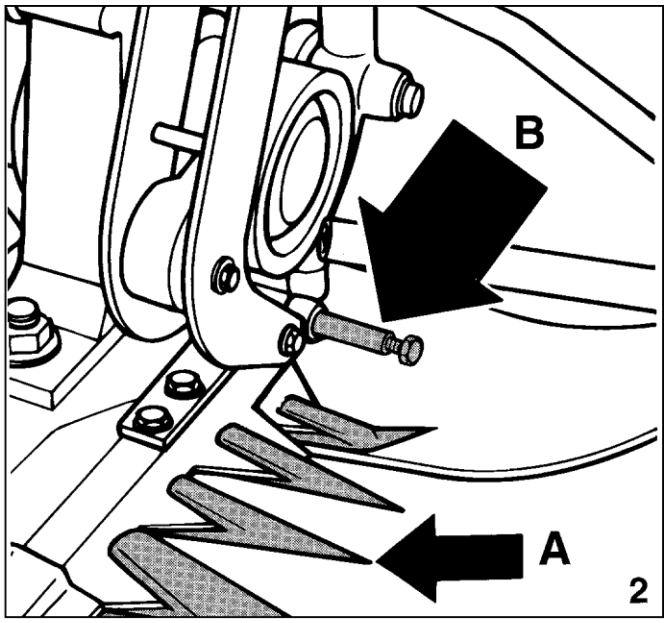
B
A
2

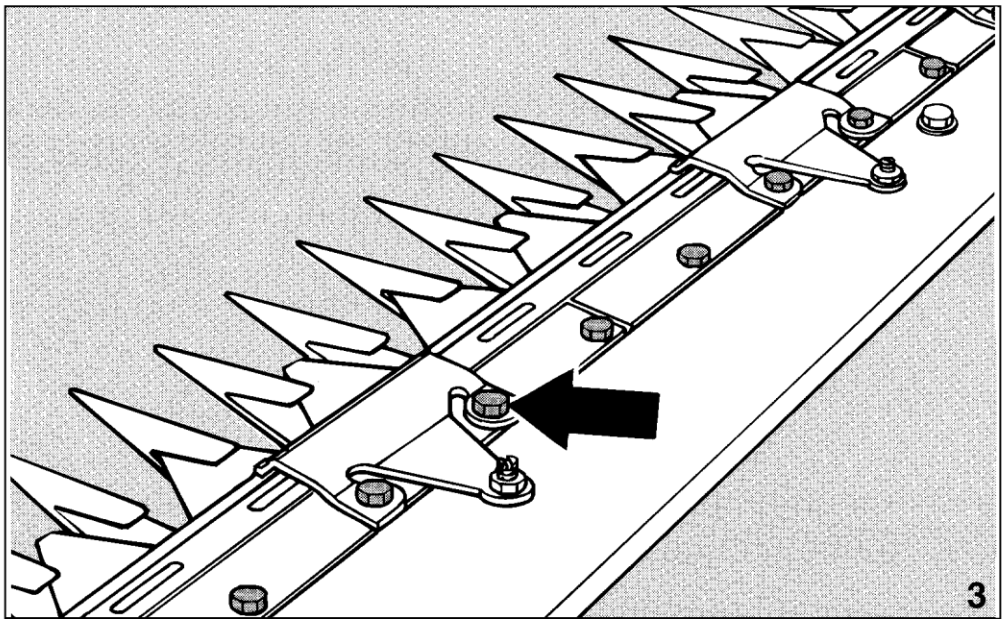
3

## INSTÄLLNING AV KNIVTILLHÅLLARE

Duplex Gold kräver inga justeringar eftersom knivtillhållarna är fjädrande (bild 3 sidan 23).

## YTTERSKO

Om ytterskon demonteras se till att stoppet **A** (Fig. 1) sätts tillbaka (om det finns ett säte) och dra fast muttrarna **B**.

## STRÄNGLÄGGA

Strängläggaren kan justeras för att reglera grässträngens bredd (bild 2 sidan 23).
Vid mycket kraftig gräsväxt bör strängläggaren ställas in i öppet läge.
Justera hållaren passande till gräsets höjd (bild 3 sidan 23).

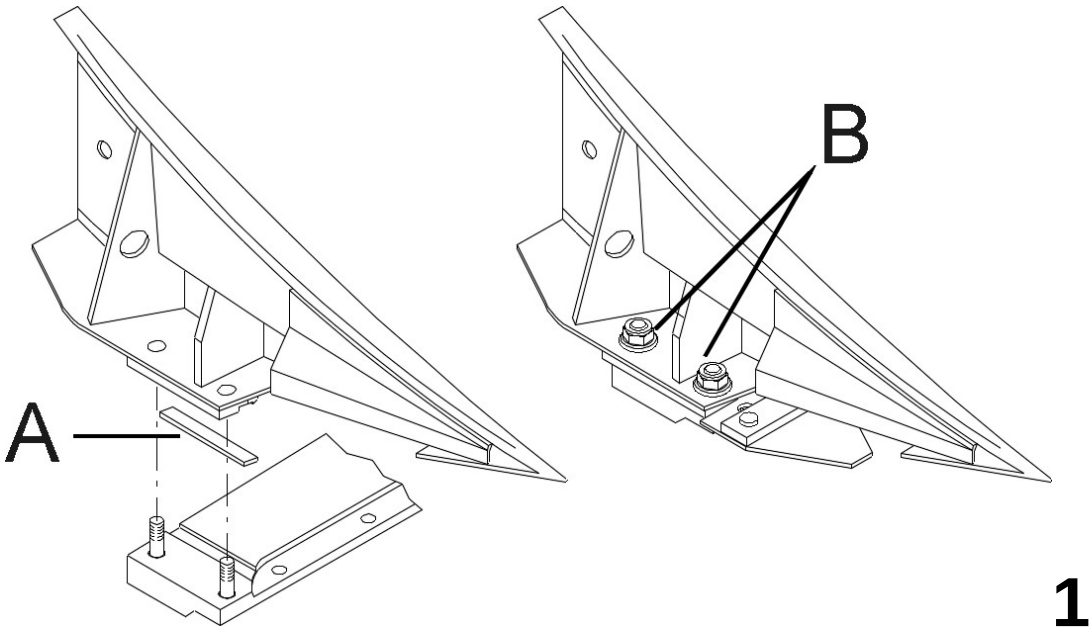
A
B
1

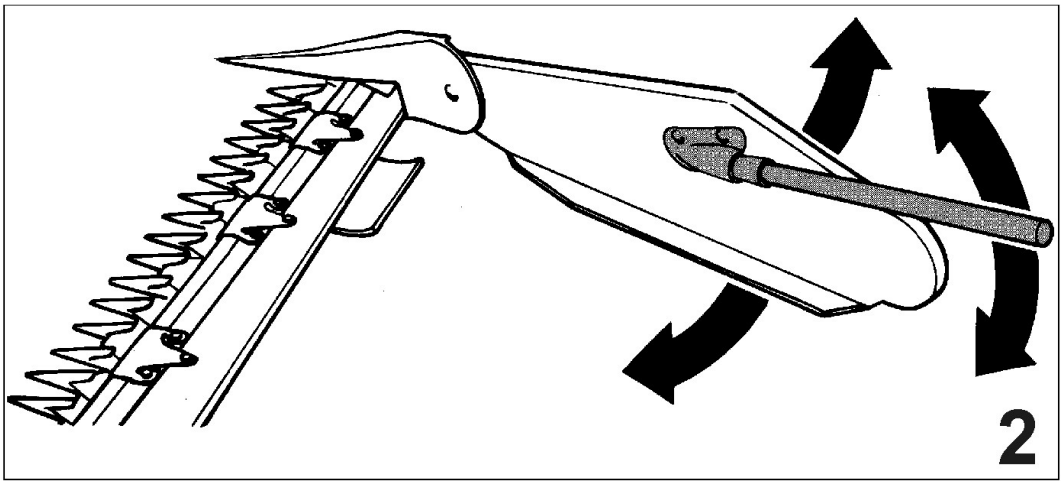
2

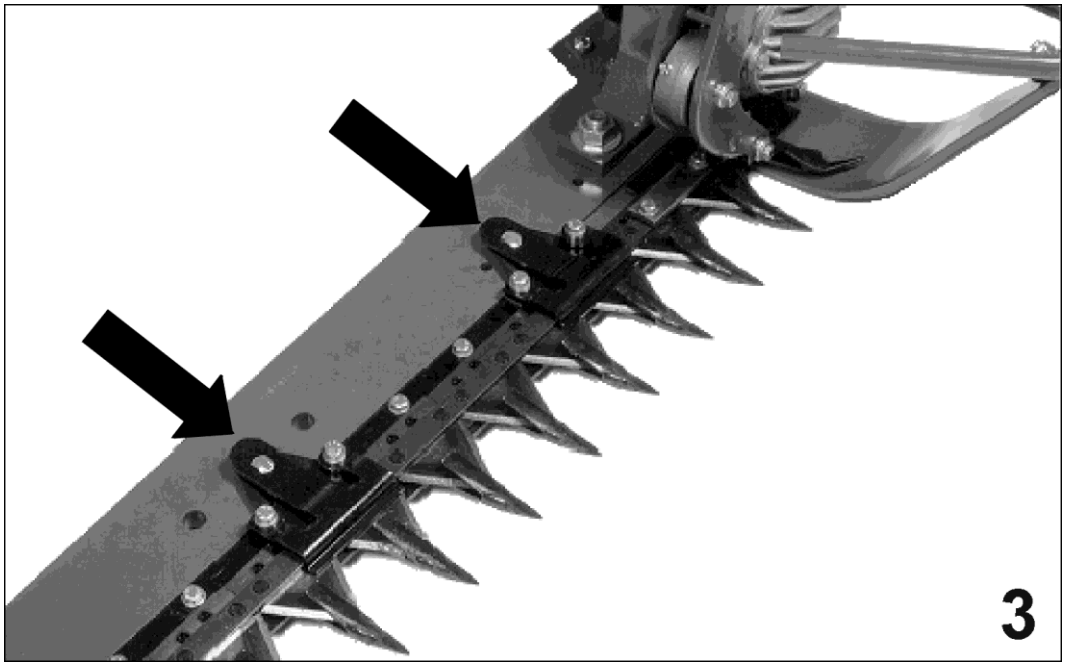
3

## SMÖRJNING

- **Var 8:e timme:** smörj klippmekanismens länkar (smörjställena **A** bild 1 sidan 25).

- **Var 50:e timme:** smörj alla ramleder (smörjställena **B** bild 1-2 sidan 25).

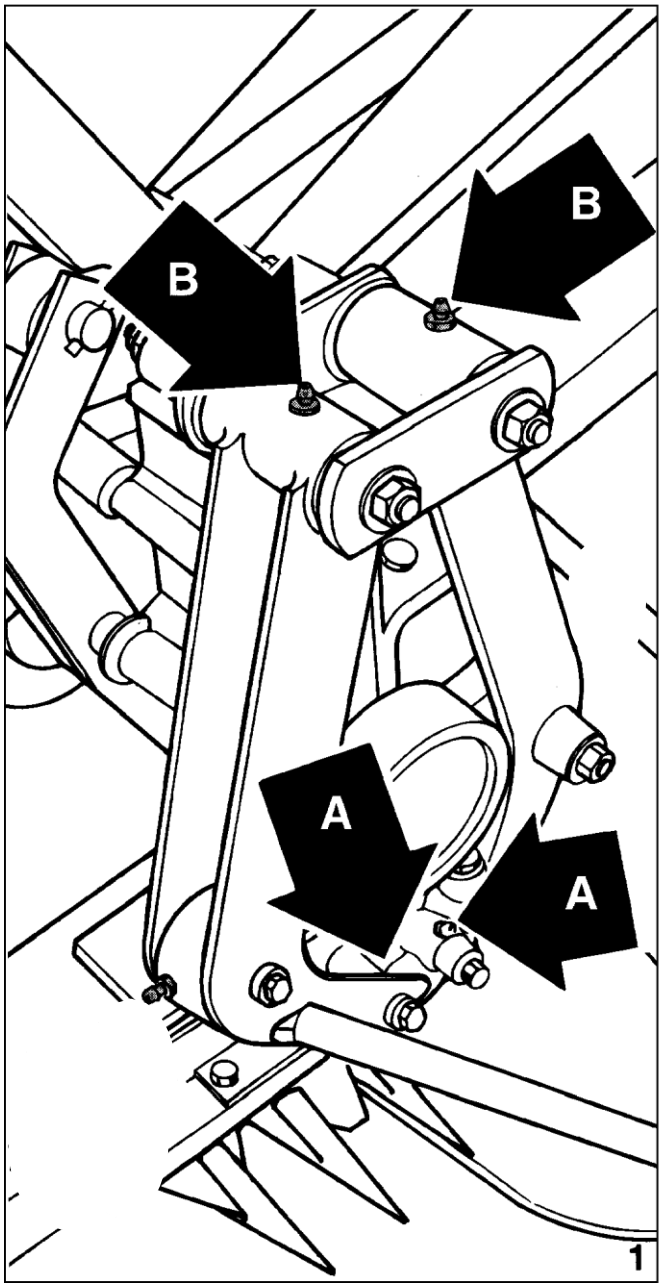
B
B
A
A
1

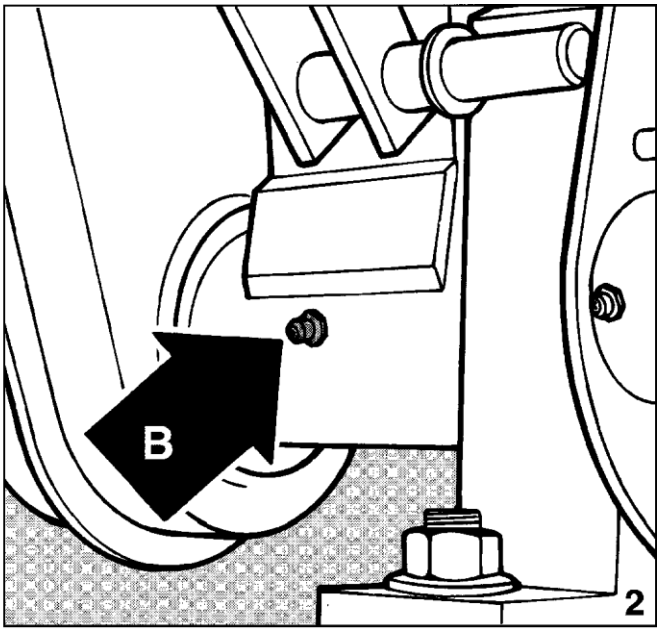
B
2

## GARANTI

Garantin övertas enligt de villkor och regler som beskrivs i dokumenten som medföljer maskinen.

För uthyrningsmaskiner ges ingen garanti.

## BESTÄLLNING AV RESERVDELAR

**Vid beställning av reservdelar, se till att ge den auktoriserade återförsäljaren det fullständiga reservdelsnumret för den del som behövs, så som det anges i reservdelskatalogen.**
**Även maskinens eller redskapets serienummer måste anges (se sidan 5).**

SERIENUMMER

**B.C.S. S.p.A. förbehåller sig rätten att när som helst och utan varsel genomföra ändringar på alla tillbehörsdelar, om detta krävs av tekniska eller kommersiella skäl utan att vara förpliktade att uppdatera denna publikation.**

**B.C.S. S.p.A.**

# NOTERINGAR

**BCS S.p.A.**
Viale Mazzini, 161 20081 Abbiategrasso (Milano) Italy
Tel.+39 02 94821 Fax +39 02 94960800 info@bcs-ferrari.it www.bcsagri.it

Importör:

Närlant IMPORT AB
Filarevägen 8, 703 75 Örebro
Tel: 019 – 603 60 60,
Fax: 019 – 31 20 96
Webbadress: **www.**narlant.se
E-post: info@narlant.se